Nur zur Information

wird bei Änderung nicht berücksichtigt

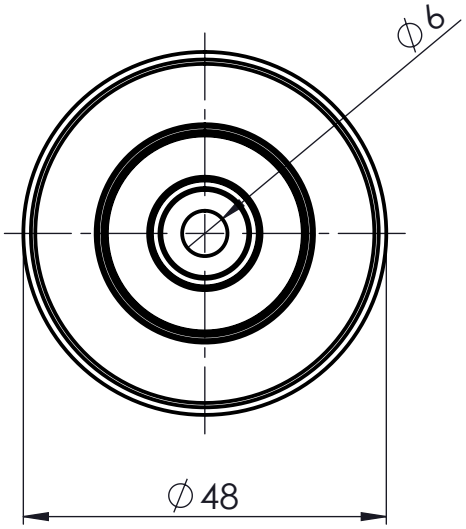

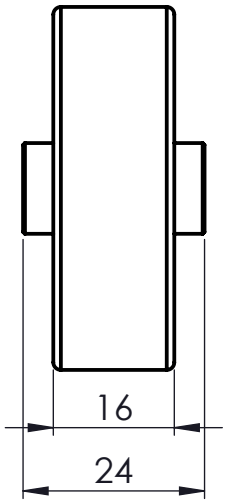

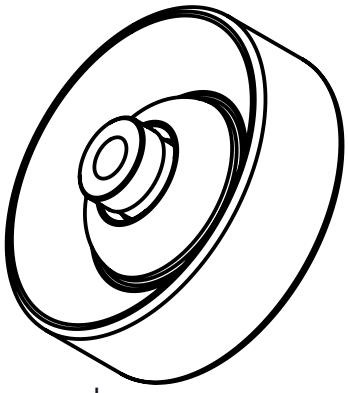

Lagerung:
Kugeln aus POM

Zul. Abw.	Kanten	Werkstoff/Halbzeug	Gewicht	Erstellt durch	Erstellt am	Abtlg
DIN ISO 2768-mK	Kb -0,5	Stahl, verzinkt		Beckh.-Zi.	02.12.2014	

Titel, Zusätzlicher Titel

2200-48-6-POM
Förderröllchen

TORWEGGE
MOVE ON ALL LEVELS
TORWEGGE Gruppe // Oldermanns Hof 6 // 33719 Bielefeld

Ind.	Änderung	Datum	Name
A.02			

Zchngs-Nr./Ident-Nr.
0027508_2200-48-6-POM

Ausgabe	Maßst.	Format	Blatt
19.09.2017	1:1	A4	1/1

C:\TORWEGGE PDM\Komponenten\Fördertechnik\Förderröllchen\2200-2400\0027508_2200-48-6-POM\

Copying of this document, and giving it to others and the use or communication of the contents thereof, are forbidden without express authority. Offenders are liable to the payment of damages. All rights are reserved in the event of the grant of a patent or the registration of a utility model or design.

Weitergabe sowie Vervielfältigung dieser Unterlage, Verwertung und Mitteilung ihres Inhaltes nicht gestattet, soweit nicht ausdrücklich zugestanden. Zuwiderhandlungen verpflichten zu Schadenersatz. Alle Rechte für den Fall der Patenterteilung oder Gebrauchsmuster-Eintragung vorbehalten.